PEDESTAL WOODECK

SCHEDA TECNICA
TESTA NM Ø 110mm
TRAVETTO ALLUMINIO

eternoivica
INNOVATION LEADER

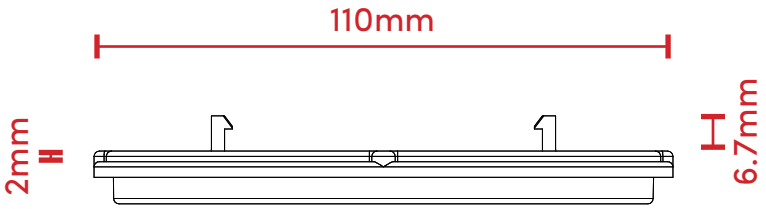

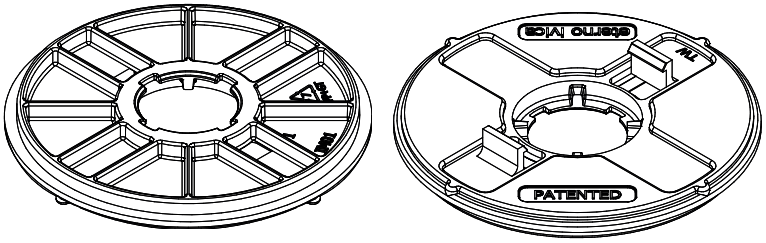

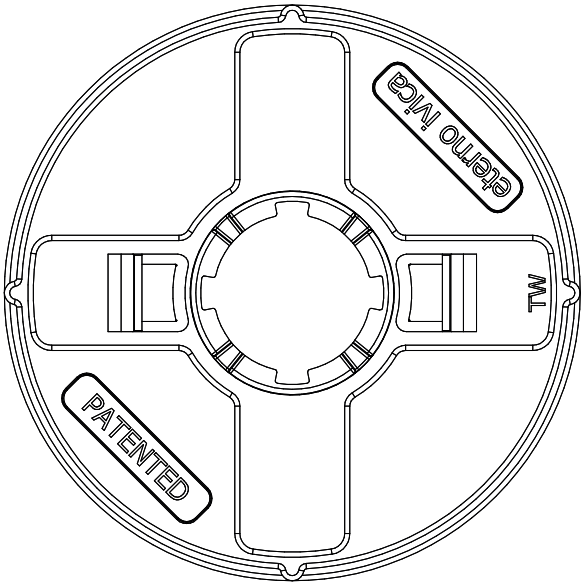

DESCRIZIONE CAPITOLATO

Fornitura di apposite teste per travetto alluminio compatibili con tutti i supporti Eterno Ivica rientranti nella tipologia "Supporti Testa Fissa"
Il prodotto consiste in una testa con diametro 110mm avente N°2 clip per permettere l'aggancio del travetto alluminio.
Le teste sono provviste di N°4 blocchi antirotazione.

CARATTERISTICHE:
Testa in bimateriale (PP + Gomma)
Compatibilità Travetti Alluminio
Con blocchi antirotazione

MATERIA PRIMA:
Polipropilene e gomma (finitura testa)

IMPATTO AMBIENTALE:
riciclabile - rifiuto non pericoloso

CAMPO D'IMPIEGO (SUPPORTO ASSOCIATO):
Testa per supporti NM

PROPRIETÀ E CARATTERISTICHE GENERALI

COD: E034000000	*UNITÀ*	*VALORE*	*TOLLERANZA +/-*
DIAMETRO TESTA	mm	110	+/- 1.0
SPESSORE (PP)	mm	3	+/- 0.2
SPESSORE (GOMMA)	mm	2	+/- 0.2
PESO	Kg	0.045	+/- 5 %
DUREZZA	Shore d	70	+/- 3
REAZIONE AL FUOCO*	UNI-EN 13501-1:2009	CLASSE "E"	
RESISTENZA ALLE BASSE TEMPERATURE	°C	-40	

*Prove effettuate dall'Istituto Giordano S.p.A. Bellaria-Igea Marina (RN)-Italy

I dati esposti sono relativi alla produzione attuale e possono essere cambiati e aggiornati da Eterno Ivica in qualsiasi momento senza preavviso. Considerate le numerose possibilità d'impiego e la possibile interferenza di elementi da noi non dipendenti, non ci assumiamo responsabilità in merito ai risultati. L'acquirente è tenuto a stabilire sotto la propria responsabilità l'idoneità del prodotto all'impiego previsto. Il documento è di proprietà di Eterno Ivica. I diritti sono riservati.

Eterno Ivica S.r.l. - Via Austria n. 25/E 35127 Padova, Italia
T +39 049 8530101, T exp. +39 049 8530102, F +39 049 8530111
eternoivica@eternoivica.com - www.eternoivica.com

eternoivica