PEDESTAL WOODECK

SCHEDA TECNICA
CLIP LISTONI UNIVERSALE

eternoivica
INNOVATION LEADER

CLIP LISTONI PER TRAVETTO ALLUMINIO

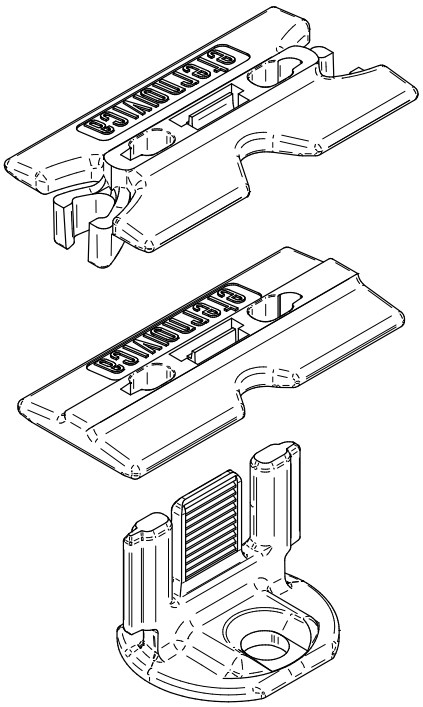

CLIP LISTONI PER TRAVETTO LEGNO

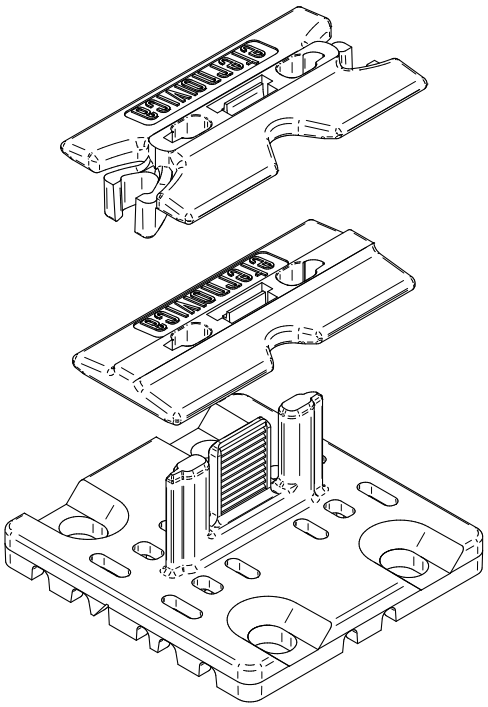

DESCRIZIONE CAPITOLATO

fornitura e posa di clip singola su travetto di alluminio o legno . La clip permette il bloccaggio di qualsiasi listone in legno permettendo di creare una fuga da 4 o 8mm tra listone e listone. Le clip hanno una configurazione che permette l'inserimento in un punto qualsiasi del travetto rimanendo nel suo alloggiamento senza fuoriuscire dalla sede.

CARATTERISTICHE:
Posa rapida, ampia compatibilità di listoni e possibilità di avre fughe da 4 o 8 mm

MATERIA PRIMA:
Poliammide

IMPATTO AMBIENTALE:
riciclabile - rifiuto non pericoloso

CAMPO D'IMPIEGO (SUPPORTO ASSOCIATO):
Travetto alluminio per pavimentazioni sopraelevate o travetto in legno

PROPRIETÀ E CARATTERISTICHE GENERALI

	UNITÀ	*VALORE*	*TOLLERANZA +/-*
DIMENSIONI CLIP LISTONI PER TRAVETTO ALLUMINIO ALTO	mm	25x19x22.5	+/-0.1
DIMENSIONI CLIP LISTONI PER TRAVETTO ALLUMINIO BASSO	mm	25x19x 17.9	+/-0.1
DIMENSIONI CLIP LISTONI PER TRAVETTO LEGNO ALTO	mm	42x40x19	+/-0.1
DIMENSIONI CLIP LISTONI PER TRAVETTO LEGNO BASSO	mm	42x40x23.6	+/-0.1
DIMENSIONI ALETTA FUGA 4mm	mm	40x17.8x7.8	+/-0.1
DIMENSIONI ALETTA FUGA 8mm	mm	40x21.8x9.1	+/-0.1

PEDESTAL WOODECK

SCHEDA TECNICA
CLIP LISTONI UNIVERSALE

eternoivica
INNOVATION LEADER

QUOTE PER CAVA LISTONE

CLIP TRAVETTO *LEGNO PER* LISTONI *BASSI FUGA 4MM(COD: E004000160)*

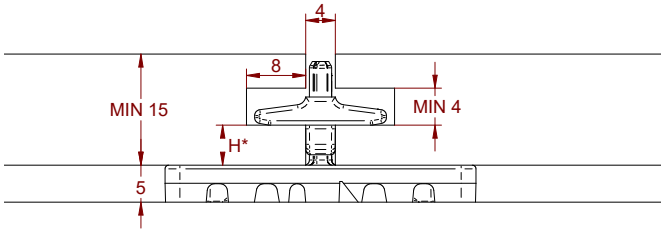

*5mm altezza minima cava listone
9.5mm altezza massima cava listone

CLIP TRAVETTO *LEGNO PER* LISTONI *BASSI FUGA 8MM(COD: E004000161)*

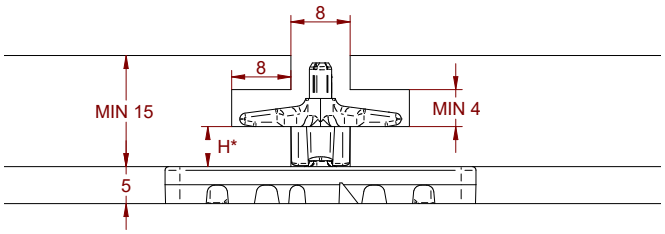

*5.5mm altezza minima cava listone
9.5mm altezza massima cava listone

CLIP TRAVETTO *LEGNO PER* LISTONI *ALTI FUGA 4MM(COD: E004000165)*

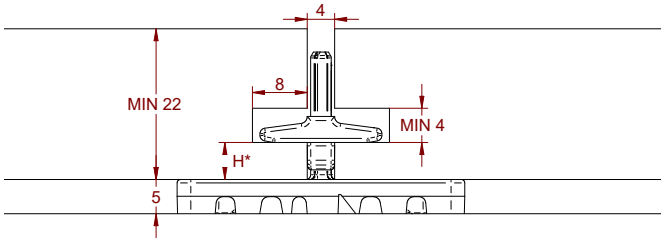

*5mm altezza minima cava listone
14mm altezza massima cava listone

CLIP TRAVETTO *LEGNO PER* LISTONI *ALTI FUGA 8MM(COD: E004000166)*

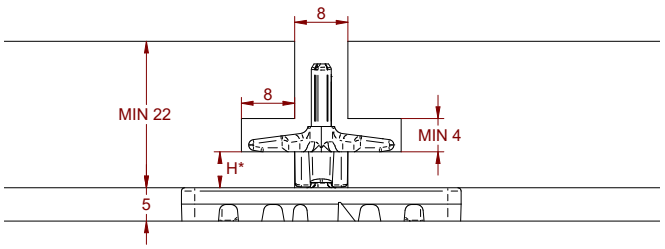

*5.5mm altezza minima cava listone
14mm altezza massima cava listone

PEDESTAL WOODECK

SCHEDA TECNICA
CLIP LISTONI UNIVERSALE

eternoivica
INNOVATION LEADER

CLIP TRAVETTO ALLUMINIO PER LISTONI BASSI *FUGA 4MM(COD: E004000150)*

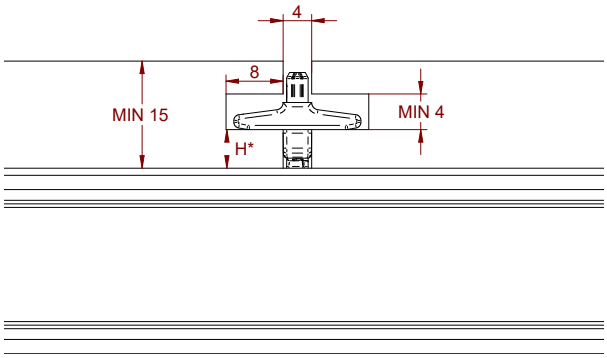

***SENZA GUARNIZIONE**
5mm altezza minima cava listone
10mm altezza massima cava listone
***CON GUARNIZIONE**
4mm altezza minima cava listone
9mm altezza massima cava listone

CLIP TRAVETTO ALLUMINIO PER LISTONI BASSI *FUGA 8MM(COD: E004000151)*

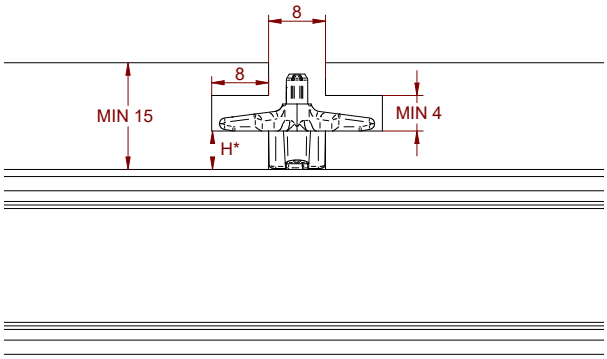

***SENZA GUARNIZIONE**
5.5mm altezza minima cava listone
10mm altezza massima cava listone
***CON GUARNIZIONE**
4.5mm altezza minima cava listone
9mm altezza massima cava listone

CLIP TRAVETTO ALLUMINIO PER LISTONI ALTI *FUGA 4MM(COD: E004000155)*

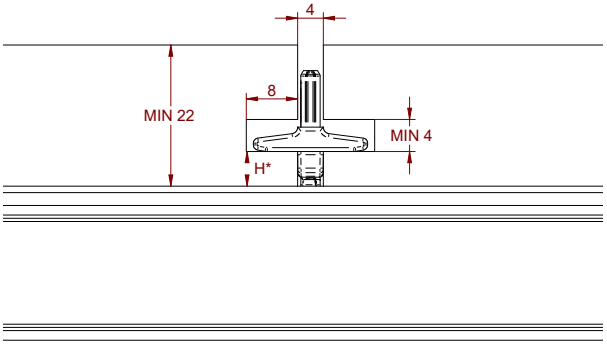

***SENZA GUARNIZIONE**
5mm altezza minima cava listone
14.5mm altezza massima cava listone
***CON GUARNIZIONE**
4mm altezza minima cava listone
13.5mm altezza massima cava listone

CLIP TRAVETTO ALLUMINIO PER LISTONI ALTI *FUGA 8MM(COD: E004000156)*

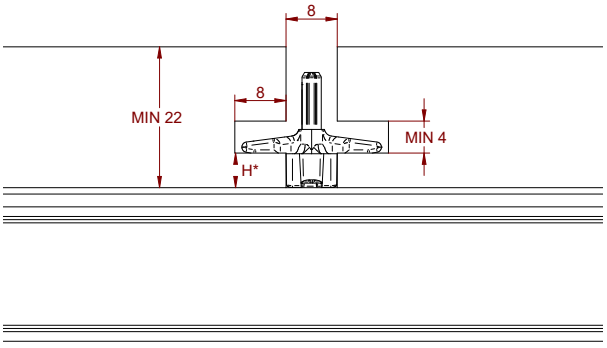

***SENZA GUARNIZIONE**
5.5mm altezza minima cava listone
14.5mm altezza massima cava listone
***CON GUARNIZIONE**
4.5mm altezza minima cava listone
13.5mm altezza massima cava listone

MODALITÀ DI POSA: Il prodotto viene posato a secco, senza necessità di collanti o altri tipi di fissaggi.

I dati esposti sono relativi alla produzione attuale e possono essere cambiati e aggiornati da Eterno Ivica in qualsiasi momento senza preavviso. Considerate le numerose possibilità d'impiego e la possibile interferenza di elementi da noi non dipendenti, non ci assumiamo responsabilità in merito ai risultati. L'acquirente è tenuto a stabilire sotto la propria responsabilità l'idoneità del prodotto all'impiego previsto. Il documento è di proprietà di Eterno Ivica. I diritti sono riservati.

Eterno Ivica S.r.l. - Via Austria n. 25/E 35127 Padova, Italia
T +39 049 8530101, T exp. +39 049 8530102, F +39 049 8530111
eternoivica@eternoivica.com - www.eternoivica.com

eternoivica